MODULARE BAUGRUPPEN

OKULARE

Beschreibung:

Durch Austausch der Okulare an einem Autokollimator oder Fernrohr lässt sich die Fernrohrvergrößerung ändern. Die Fernrohrvergrößerung V ergibt aus dem Verhältnis der Objektivbrennweite f_{Ob} zur Okularbrennweite f_{Ok}:

$$V = \frac{f_{Ob}}{f_{Ok}}$$

Ausführungen:

Die Okulare stehen in drei Ausführungen zur Verfügung: mit 10 mm, 14,7 mm und 25 mm Brennweite. Bei den Okularen mit 14,7 mm und 25 mm Brennweite kann nach Entfernen der Augenmuschel ein C-Mount-Adapter zum Anschluss einer CCD-Kamera mit C-Mount-Anschluss angesetzt werden.

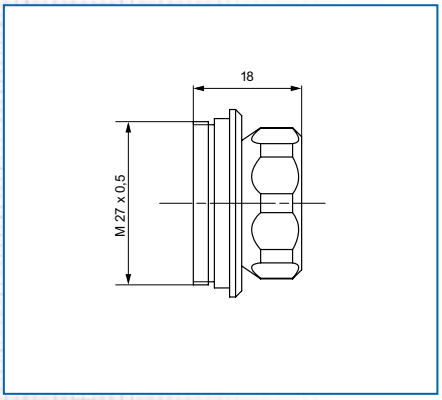

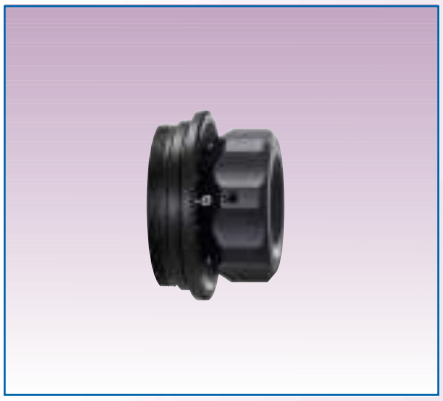

OKULAR f=10 mm

Anwendung:

Vergrößerte Betrachtung des Strichplattenbildes bei eingeschränktem Gesichtsfeld
Lupenvergrößerung 25x

Ident.-Nr.	Bezeichnung
217 010	Okular f=10 M 27x0,5

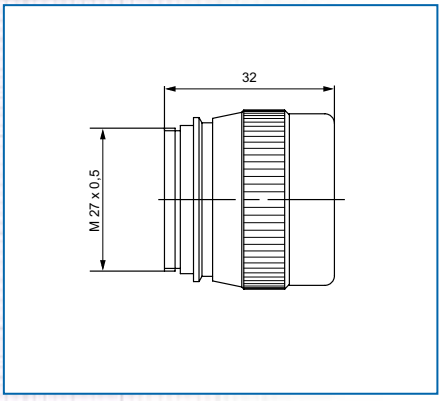

OKULAR f=14,7 mm

Anwendung:

Standardmessaufgaben
Anschluss eines C-Mount-Adapters
Lupenvergrößerung 17x

Ident.-Nr.	Bezeichnung
217 015	Okular f=14,7 M 27x0,5

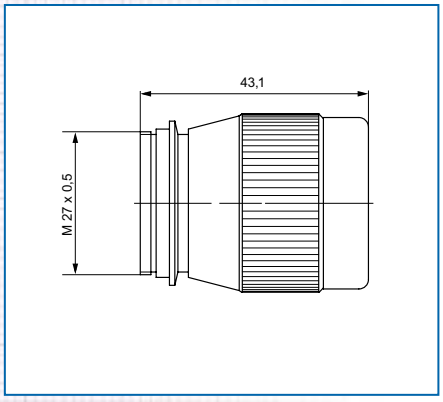

OKULAR f=25 mm

Anwendung:

Anschluss eines C-Mount Adapters (in Verbindung mit einer $^1/_2$" CCD-Kamera) für größeres Gesichtsfeld
Lupenvergrößerung 10x

Ident.-Nr.	Bezeichnung
217 025	Okular f=25 M 27x0,5